Ultrafer

Hardware for **luxury** furniture

A REVOLUÇÃO DO METAL NA ALTA DECORAÇÃO

Luxo e tecnologia: Ultrafer redefine a modernidade.

Design exclusivos e funcionalidade incomparavél, soluções que elevam o padrão dos móveis de luxo.

Ultra TITANIUM

Ultra LINEA 3D

Ultra PRIME

SYNTONIA

GRAN DUOMO

LIFT SYSTEM Ultrafer

GRAN LUXURY

LIFT SYSTEM Ultrafer

WELCOME

Ultrafer

Hardware for **luxury** furniture

Ultrafer

Hardware for **luxury** furniture

Testado pelo SGS France

Líder mundial em inspeção,
verificação, testes e certificação

Design Italiano

Projetada por designers italianos

Tecnologia de Dubai

Testada e aprovada nos Emirados Árabes

Destaque no Brasil



DESIGN ITALIANO

PEÇAS DESENHADAS EM MILÃO NA ITÁLIA

Ultra TITANIUM

Ultra LINEA 3D

Ultra PRIME

SYNTONIA

GRAN DUOMO

GRAN LUXURY

Teste de qualidade

SGS

líder mundial em inspeção

Inspecionado
pela SGS FRANCE

+150.000
de ciclos

TESTE DE QUALIDADE - TESTE DE QUALIDADE - TESTE DE QUALIDADE - TESTE DE QUALIDADE -

Ultra TITANIUM

Banho
anticorrosão

Cobre

Liga de
titânio

Ultra TITANIUM

Ultrafer
Hardware for **luxury** furniture

Ultra LINEA 3D

Ultra PRIME

SYNTONIA

GRAN DUOMO
LIFT SYSTEM Ultrafer

GRAN LUXURY
LIFT SYSTEM Ultrafer

WHERE DESIGN MEETS SOPHISTICATION.

Ultra
TITANIUM



INOVAÇÃO EM TITANIUM

Material de alta qualidade, que garantem durabilidade e acabamento superior.
A revolução do metal no design de interiores une tecnologia e engenharia de precisão, trazendo sofisticação e inovação para cada detalhe.
Design exclusivos e funciona-lidade incomparável, com soluções que elevam o padrão dos móveis de luxo.

EVOLUÇÃO E TECNOLOGIA

A evolução das peças e de seus acabamentos comprova o alto padrão e a sofisticação de cada detalhe. A Ultrafer redefine o conceito de decoração ao elevar o uso do metal a um novo nível de elegância e qualidade. O luxo se traduz em designs exclusivos e funcionalidade incomparável, com soluções que elevam o padrão dos móveis de alto padrão.

A REVOLUÇÃO DO METAL NA ALTA DECORAÇÃO



Engenharia e Precisão
Material de altissíma qualidade e engenharia precisa.



Design exclusivo
Design exclusvio e funcional, solução para móveis de luxo



Acabamento Premium
Acabamento que conecta com o alto padrão.

Ultrafer
Ferragens para **móveis de luxo**

Ultra TITANIUM · Ultra LINEA 3D · Ultra PRIME · SYNTONIA · GRAN DUOMO · GRAN LUXURY

Ultra
LINEA 3D

A peça que eleva o nível dos **seus móveis!**

Desing
Italiano

Acabamentos
inclusos

Calço 3D

Click
camuflado

Ultrafer

Ultra
TITANIUM

Ultrafer

Hardware for **luxury** furniture

↑
Mecanismo de
abertura
com 155°
Ultra Linea

Lateral de gaveta
Syntonia →

CONCEITO

AVERON

SYSTEM Ultrafer

Hardware for **luxury** furniture

Amortecimento
no copo.



Ultra TITANIUM · Ultra LINEA 3D · Ultra PRIME · SYNTONIA · GRAN DUOMO Ultrafer · GRAN LUXURY Ultrafer



CONCEITO: BIOFILIA & DESIGN

A união entre natureza e design cria ambientes que inspiram bem-estar e sofisticação. Elementos orgânicos, texturas naturais e formas equilibradas transformam os espaços, trazendo harmonia, leveza e uma conexão autêntica com o que é essencial.

Ultrafer
Hardware for **luxury** furniture





ÉBANO DE MACASSAR

Madeira tipo ébano com rajados em preto e marrom, muito usada em instrumentos e móveis de luxo. Seu acabamento em verniz ou laca realça veios dourados que contrastam com o fundo escuro. É uma madeira nobre, de alto valor comercial e decorativo.





DETALHES QUE ELEVAM O LUXO!

TITANIUM E LÂMINAS GERAM UM VISUAL INOVADOR



GRAN DUOMO

LIFT SYSTEM Ultrafer

A REVOLUÇÃO DO METAL NA ALTA DECORAÇÃO


GRAN
DUOMO
EXTENDED

ELEGANCE IN EVERY DETAIL.

BEST QUALITY

Ultrafer

Hardware for **luxury** furniture

Corrediças **Ocultas, soft closing**

SYNOM

Ultrafer

Hardware for **luxury** furniture

SOLUÇÕES OCULTAS
O LUXO DA ORGANIZAÇÃO



Materiais premium, soluções modernas e inovadoras que valorizam a funcionalidade e o design.
Com iluminação integrada e acabamentos sofisticados, criam ambientes elegantes e bem planejados.
A combinação entre tecnologia, estética e organização transforma os espaços, proporcionando mais praticidade no dia a dia e um visual contemporâneo.

ARQUITETURA & DESIGN
CONTEMPORÂNEO

DESIGN ELEGANTE, EFICIÊNCIA TOTAL

ELEGÂNCIA NOS MÍNIMOS DETALHES

Ultrafer
Hardware for **luxury** furniture

CONHEÇA A NOVA LINHA
DE ORGANIZADORES VERTICAIS




Ultrafer
Hardware for luxury furniture
The future
is now!

Ultrafer
Hardware for luxury furniture

Ultrafer

ESPAÇO & FUNÇÃO
A COZINHA MODERNA

MATERIAIS NOBRES

Desenvolvido exclusivamente para quem busca materiais de alto padrão e acabamentopremium.

SYNTONIA

Produzidos a partir de matérias-primas selecionadas, garantem resistência, durabilidade e ergonomia.

SYNTONIA

Quality you can feel. Performance you can trust.


Cameroun
Indes
Guatemala
SYNTONIA
SYSTEM Ultrafer

SYNTONIA

SYNTONIA

SYSTEM Ultrafer

SYNTONIA

SYSTEM Ultrafer

Ultrafer
Hardware for **luxury** furniture

A BELEZA DA FUNCIONALIDADE

Design minimalista encontra armazenamento inteligente



Latrais de gavetas iluminados Syntonia

A cozinha de design moderno formaliza a integração de materiais. O uso do monocomando em acabamento escuro dialoga com a madeira em tom mais profundo, enquanto a iluminação destaca as superfícies e valoriza oambiente. O espaço também dispõe de soluções inteligentes de armazenamento integradas, além de iluminação em LED embutida.

A organização dos elementos segue um conceito contemporâneo, unindo funcionalidade e elegância. Cada detalhe foi pensado para oferecer conforto, eficiência e harmonia ao ambiente, refletindo um estilo moderno e atemporal.

Ultra TITANIUM · Ultra LINEA 90 · Ultra PRIME · SYNTONIA · GRAN DUOMO · GRAN LUXURY


SYNONA


COOKIE MIX
COOKIE MIX
COOKIE MIX
Coffee
Coffee
Coffee
The Kulhouse
The Kulhouse
The Kulhouse
SYNTONI


SYNTONA
SYNTONA
SYNTONA
SYNTONA
SYNTONA

SYNTONIA

SYSTEM Ultrafer

Hardware for **luxury** furniture

ORGANIZAÇÃO INTELIGENTE PARA A SUA CASA MODERNA!



Ultrafer
Hardware for **luxury** furniture

Design integrado para ambientes **sofisticados e funcionais.**

Aproveite cada centímetro com soluções de armazenamento embutidas que unem **elegância, praticidade e perfeita harmonia** com sua cozinha e lavanderia.





Ultra TITANIUM · Ultra LINEA 3D · Ultra PRIME · SYNTONIA · GRAN DUOMO LIFT SYSTEM Ultrafer · GRAN LUXURY LIFT SYSTEM Ultrafer

Ultrafer

Hardware for **luxury** furniture



Detalhes que elevam
o padrão!



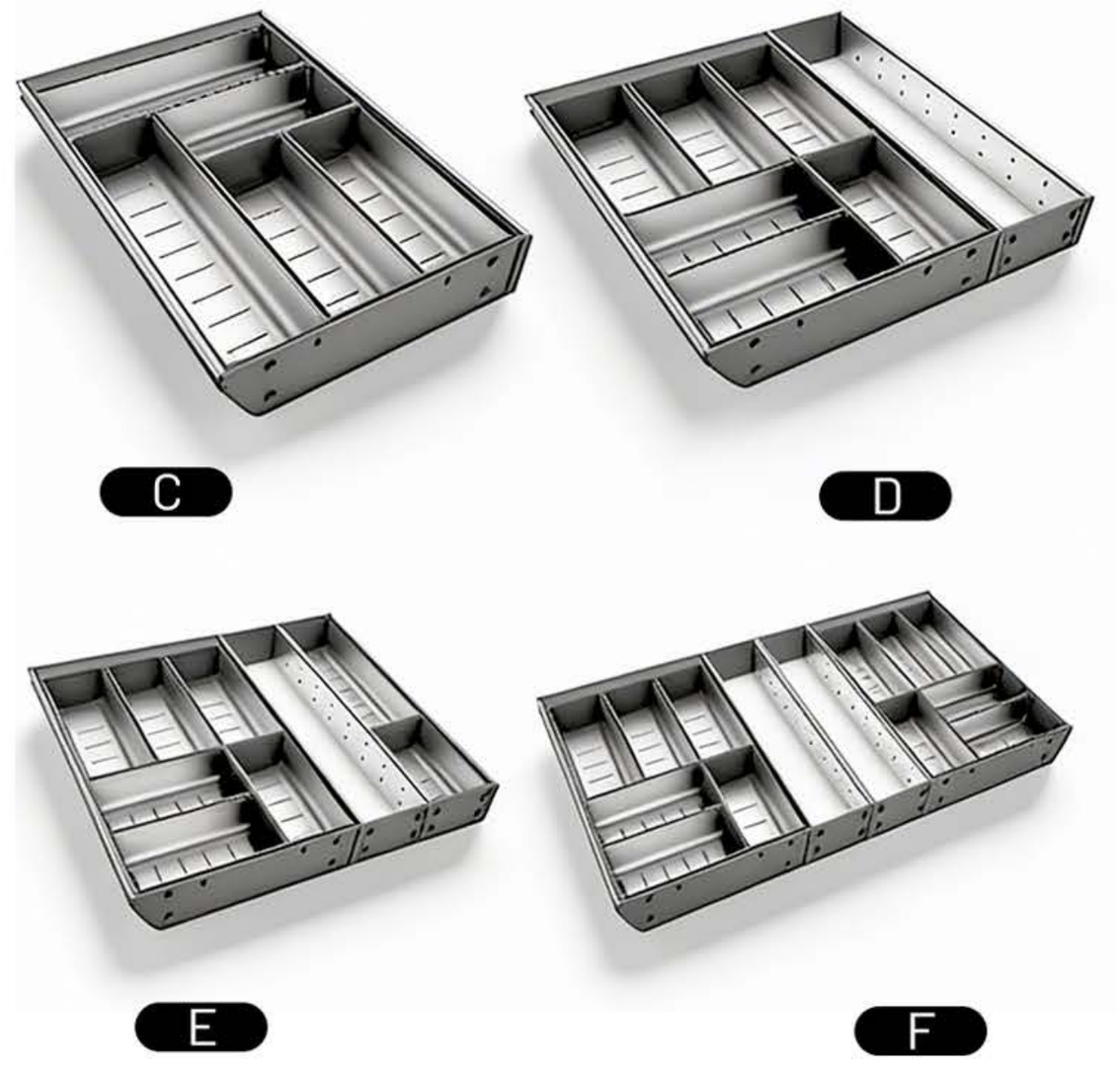

Luxo e sofisticação

Transforme o interior dos móveis com soluções que unem design, organização e durabilidade. Nossos sistemas são desenvolvidos para quem busca excelência em cada detalhe.

Disponíveis nas medidas de 250mm até 55mm

Ultra TITANIUM · Ultra LINEA 3D · Ultra PRIME · SYNTONIA · GRAN DUOMO Ultrafer · GRAN LUXURY Ultrafer

ORGANIZAÇÃO ELEGANTE

Otimização de espaços com design inteligente.



LINEA ELEGANCE | LUX COLECTION

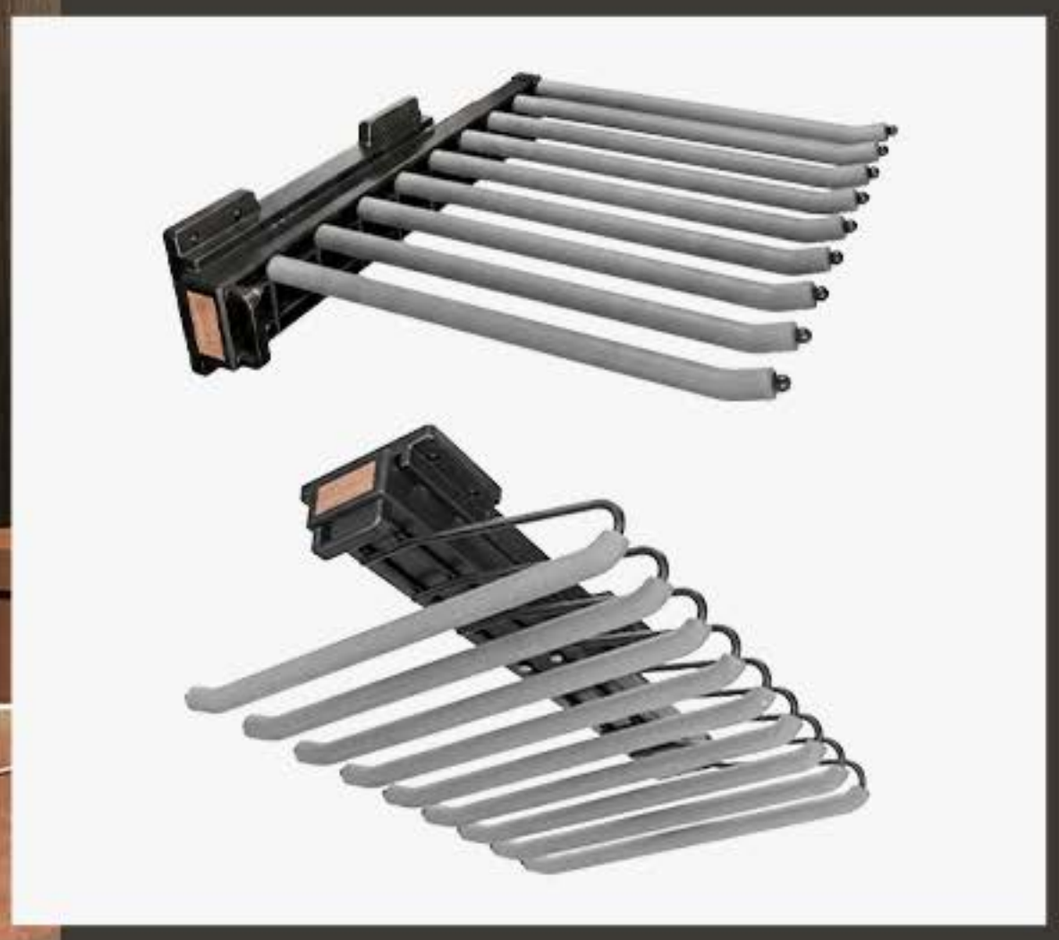

Funcionalidade que se revela nos detalhes. O sistema LINEA Elegance foi desenvolvido para transformar o interior dos móveis em uma experiência prática e visualmente impecável. Com acabamento premium e deslizamento suave, cada elemento foi pensado para otimizar o espaço sem abrir mão da estética. Ideal para projetos que valorizam organização, durabilidade e design contemporâneo.

Ultrafer
Hardware for luxury furniture

O CLOSET DEFINITIVO: ORGANIZAÇÃO & LUXO.



SOLUÇÕES INTELIGENTES

Descubra o ápice do design de closets com sistemas de armazenamento sofisticados que unem funcionalidade impecável e estética requintada. Cada detalhe é pensado para elevar sua experiência diária.





LINEA

SYSTEM Ultrafer *Confort*





LUXO ORGANIZADO: A ARTE DOS GAVETEIROS PERSONALIZADOS







Descubra a sofisticação e a funcionalidade incomparáveis dos nossos sistemas de organização. Cada detalhe, desde os revestimentos em couro bordô e camurça bege até os compartimentos em madeira escura, é cuidadosamente projetado para elevar o seu espaço. Oferecemos soluções personalizadas para joias, acessórios e vestuário, transformando o closet em uma verdadeira galeria de elegância.



Ultrafer Brasil

THE NEXT
STANDARD OF
SOPHISTICATION
IS ARRIVING SHORTLY.

TITANIUM ELEGANCE | LUX COLECTION

EM BREVE
NO BRASIL





O TOQUE DO LUXO

O Titanium Elegance se destaca pelo seu toque premium. Seus acabamentos refinados e design minimalista valorizam cada detalhe, proporcionando um visual moderno e sofisticado para ambientes de alto padrão.

SOFISTICAÇÃO E FUNCIONALIDADE

Titanium Elegance envolve uma linha desenvolvida para mobiliários de alto padrão. Componentes que se destacam pela qualidade, com acabamento refinado que proporciona sofisticação e funcionalidade.



EM BREVE
NO BRASIL

LINEA ELEGANCE
LUX COLECTION





A Linha Elegance Lux Collection redefine o padrão de dobradiças, combinando design sofisticado com materiais de alta qualidade. Seu acabamento escovado em prata e dourado confere um toque de luxo a qualquer ambiente, garantindo durabilidade e funcionamento suave. Perfeita para projetos exigentes que buscam excelência em cada detalhe.

Disponível em 2 cores (Silver & Gold)



UltrArch

Touch sensor
Smart **home** integration

Tecnologia e sofisticação em cada detalhe
Nossas soluções elevam o padrão do seu projeto com automação avançada de alto nível, proporcionando praticidade, inovação e uma experiência única no dia a dia.

Conte com sistemas de abertura elétrica, que unem conforto e modernidade, além de sensores touch e de proximidade, que tornam o uso mais intuitivo e elegante.

Tudo isso integrado a sistemas de smart home, permitindo controle inteligente e total conectividade dos ambientes.

Mais do que funcionalidade, entregamos tecnologia aplicada ao design — para projetos que realmente se destacam.

Technology and sophistication in every detail
Our solutions elevate the standard of your project with high-level advanced automation, delivering practicality, innovation, and a unique everyday experience.

Count on electric opening systems that combine comfort and modernity, along with touch and proximity sensors that make operation more intuitive and elegant.

All of this seamlessly integrated with smart home systems, enabling intelligent control and full connectivity across your spaces.

More than functionality, we deliver technology applied to design — for projects that truly stand out.

Ultrafer

Hardware for **luxury** furniture

UltrArch

Touch sensor / Smart **home** integration